Univerzita Karlova v Praze

Právnická fakulta

Daňové souvislosti provádění vybraných obchodů islámského bankovnictví v České republice

Studentská vědecká a odborná činnost

Kategorie: magisterské studium

Rok odevzdání: 2015

Autor: Hynek Mádl

Ročník soutěže: VIII.

Čestné prohlášení a souhlas s publikací práce

Prohlašuji, že jsem práci předkládanou do VIII. ročníku Studentské vědecké a odborné činnosti (SVOČ) vypracoval samostatně za použití literatury a zdrojů v ní uvedených. Dále prohlašuji, že práce nebyla ani jako celek, ani z podstatné části dříve publikována ani obhájena jako součást bakalářské, diplomové, rigorózní nebo jiné studentské kvalifikační práce a nebyla přihlášena do předchozích ročníků SVOČ či jiné soutěže.

Souhlasím s užitím této práce rozšiřováním, rozmnožováním a sdělováním veřejnosti v neomezeném rozsahu pro účely publikace a prezentace PF UK, včetně užití třetími osobami.

V Brně dne 14. 4. 2015

Hynek Mádl

Obsah

Úvod 2

1. Tvorba obchodů islámského bankovnictví 3

1.1 Zásady islámského bankovnictví 3

1.2 Standardy v islámském bankovnictví 5

1.3 Uzavírání konkrétních obchodů bankou 5

2. Daňové souvislosti jednotlivých obchodů 6

2.1 Murabaha 6

2.2 Istisna 8

2.3 Mudaraba 9

2.4 Musharaka 11

2.5 Ijara 13

2.6 Wakala 16

2.7 Tawarruq 16

2.8 Sukuk 18

3. Daňové souvislosti obchodů s mezinárodním prvkem 23

3.1 Zahraniční obchody z pohledu daní z příjmů 23

3.2 Zahraniční obchody a daně vázané na převod vlastnictví u nemovitostí 24

3.3 Zahraniční obchody z hlediska daně z přidané hodnoty 25

Závěr 25

Seznam použitých zdrojů 27

Úvod

Islámské finančnictví je poměrně mladým sektorem, který se od konvenčního finančnictví odlišuje tím, že veškerá činnost v jeho rámci vykonávaná musí být v souladu s právem Šarí^{c}a. Vzniknul v 70. letech minulého století a od té doby setrvale roste. Po roce 2000 se islámské finančnictví stále výrazněji projevuje i v Evropě a dnes například ve Velké Británii a Lucembursku vytváří již znatelnou, i když stále těžko tvrdit významnou, část finančního trhu. Zájem vzbudilo islámské finančnictví v době nedávné finanční krize, která jeho subjekty postihla o poznání méně, než jejich konvenční protějšky, a islámský finanční sektor i v tomto období zaznamenal růst. Je však předmětem sporů, zda tomu tak bylo díky odlišnostem tohoto sektoru, který by tak mohl být i pro konvenční finanční sektor něčím inspirativní, nebo zda byl islámský finanční sektor touto krizí zasažen méně díky svojí orientaci na specifické trhy a slabému spojení se zbytkem finančních trhů. Nicméně růst islámského finančnictví mimo muslimské země je faktem a i v České republice proběhla v roce 2012 pod záštitou České národní banky konference o islámském finančnictví, která naznačila, že se i zde v dohledné době s projevy islámského finančnictví setkáme.

Protože úloha a cíle islámského finančnictví jsou z logiky věci stejné, jako v případě finančnictví konvenčního, spočívají hlavní odlišnosti v prostředcích a cestách, kterými je těchto cílů dosahováno. To se nejvíce projevuje odlišnou strukturou obchodů v islámském finančnictví uzavíraných.

Předkládaná práce vznikla jako jakýsi předchůdce připravované práce diplomové, která se bude obsáhleji zabývat možnostmi a omezeními realizace islámského bankovnictví ve zdejším právním prostředí. Vzhledem k tomu, že ekonomické překážky jsou prakticky stejně významné jako překážky právní, měla by tato práce odpovědět na otázku, zda odlišná podoba obchodů islámského bankovnictví nepřináší vyšší daňovou zátěž ve srovnání s daňovou zátěží konkurenčních obchodů konvenčního bankovnictví.

Islámské finančnictví lze dále dělit na islámské bankovnictví a islámské pojišťovnictví. Sektor pojišťovnictví je zde vynechán, neboť se jedná samostatně o velmi obsáhlou oblast, jejíž rozvoj mimo muslimské země navíc za islámským bankovnictvím značně zaostává. Dále zde neuvádím některé obchody, které se sice v rámci islámského bankovnictví vyvinuly, ale v praxi se neužívají, nebo obchody, které se sice v praxi občasně vyskytnou, převážnou většinou právních autorit jsou však považovány za nesouladné s právem Šarí^{c}a. Opačně lze

tedy říci, že se práce zabývá obchody v rámci islámského bankovnictví běžně uzavíranými, které jsou obecně považovány za právem Šarí^{c}a dovolené.

1. Tvorba obchodů islámského bankovnictví

Jak bylo řečeno, odlišná daňová zátěž obchodů islámského bankovnictví při srovnání s obchody konvenčními by mohla pramenit z toho, že stejných cílů je zde dosahováno odlišným způsobem. Protože právě odlišná struktura obchodů je zde určující, rád bych alespoň krátce uvedl, co tuto strukturu ovlivňuje a jak byly dále popisované obchody utvářeny.

Co se obchodů konvenčního bankovnictví týče, je jejich podoba dána cílem těchto obchodů a právem je regulujícím, které však dává zpravidla velikou smluvní volnost, jen relativně málo omezovanou významnými společenskými zájmy. V rámci těchto hranic se jde nejpřímější cestou, což zpravidla znamená, že jedna strana poskytne druhé straně za úplatu peněžní aktiva, když tato úplata je typicky závislá na množství aktiv a délce doby, na kterou jsou tato aktiva poskytována. Nejvýznamnějšími prvky těchto obchodů jsou tedy dluh a úrok.

Obchody islámského bankovnictví jsou samozřejmě formovány také zejména jejich cílem, jsou však výrazně silněji ovlivněny právem, které je upravuje, právem Šarí^{c}a[1]. To modeluje obchody islámského bankovnictví dále uvedeným způsobem tak, že jejich hlavním znakem je sdílení výnosů a rizik spojených s předmětem obchodu, kterým nikdy nejsou peníze samotné.

1.1 Zásady islámského bankovnictví

Vzhledem k účelu této práce se zde omezím na výčet základních zásad, které jsou pro strukturu zkoumaných obchodů určující. Tyto zásady lze dělit na zákazy a principy.

Prvním principem je sdílení rizik stranami obchodu. To zjednodušeně znamená, že by se zejména banka měla podílet na rizicích, která běžně nese klient sám. Dostání takové zásadě je problematické zejména proto, že hodnocení jiných než úvěrových rizik bankou je administrativně i finančně náročné[2].

[1] Zde mi přijde vhodné upozornit, že právo Šarí^{c}a není tím, co si většina pod pojmem právo představuje. Vnímání práva Šarí^{c}a jako odlišného souboru norem vede k mnoha omylům, protože hlavní odlišnost je třeba vidět v pojetí a smyslu tohoto práva, bez jejichž znalosti nelze samotné normy dost dobře uchopit.

[2] Více viz DAR, Humayon. Lack of Profit Loss Sharing in Islamic Banking: Management and Control Imbalances. *International Journal of Islamic Financial Services*. Vol. 2, issue 2.

Druhou zásadou je nutnost reálného nepeněžního základu všech obchodů v islámském bankovnictví uzavíraných. Smlouvy tedy nemohou být o penězích samotných, ale jejich hlavním předmětem musí být reálné nepeněžní plnění. To samo o sobě znamená přinejmenším znesnadnění tvorby islámské varianty některých derivátů[3] a dále fakt, že veškeré úvěry poskytované v rámci islámského bankovnictví jsou úvěry obchodními. Široce akceptovanou výjimku z tohoto pravidla tvoří spotové směnárenské obchody, které jsou považovány za dovolené[4].

Každá smlouva musí mít dle islámského práva jen jeden účel, pročež sestávají téměř všechny obchody islámského bankovnictví z více smluv s různými subjekty i obsahem.

Asi nejznámějším a současně nejvýznamnějším zákazem je zákaz *riba*. O přesném obsahu termínu *riba* se vedou diskuse, nejblíže však zřejmě odpovídá pojmu úrok. Tento zákaz znamená, že zisk nelze jednoduše odvozovat od času, ale měl by odviset od výnosu, který poskytnuté aktivum přinese za dobu daného obchodu. V praxi je takový postup problematický a poměrně běžně lze pozorovat užívání referenčních pohyblivých úrokových měr (např. LIBOR) ke stanovení „výnosnosti“ aktiva, čímž je dle značné části učenců učiněno požadavkům práva zadost.

Zákaz *maysir* znamená zákaz nejistých obchodů a sázek. Přesné vymezení pojmu je i zde předmětem diskuzí, je však bez větších sporů, že je zakázán prodej neexistující věci[5] a sázka, což je další překážkou při tvorbě derivátů v islámském bankovnictví.

Gharar je označením vysokého rizika a smlouvy jej obsahující nejsou povoleny. V praxi je nejčastěji zmiňován v souvislosti s obchody s pákovým efektem.

Nakonec je samozřejmě zakázáno i v bankovnictví uzavírat obchody, jejichž předmětem by bylo zakázané zboží či aktivita, což sice strukturu dále jmenovaných obchodů nijak neovlivňuje, pro přesnost zde však i tento zákaz uvádím.

---

[3] Pro úplnost lze ale říct, že se islámské varianty derivátů v současnosti utvářejí. Je to počínající proces plný sporů, poptávka je ale v tomto ohledu tak silná, že se islámské deriváty s největší pravděpodobností užívat budou, je pouze otázkou, do jaké míry se budou podobat užívaným derivátům konvenčním a za jakých podmínek bude možné takové obchody uzavírat.

[4] Viz AAOIFI Sharia standard No. 1 – Trading in Currencies

[5] I zde najdeme výjimky a některými autoritami jsou schvalovány obchody s dosud neexistujícím plněním, omezované na běžně dostupné komodity a zpravidla jen na některá odvětví (např. zemědělství).

1.2 Standardy v islámském bankovnictví

Různé subjekty islámského bankovnictví přistupovaly k výše uvedeným zásadám odlišně. Právo Šarí^{c}a má také v různých státech nestejné postavení a v žádné zemi není výhradním pramenem práva. To znamená, že soulad činnosti banky s právem Šarí^{c}a je většinou dobrovolným závazkem vedle povinnosti vyhovět právu toho státu, kde banka působí. Takový stav nutně vedl k situaci, že se činnost různých islámských bank začala značně lišit. Logickým následkem byl vznik organizací, majících za cíl tyto banky sdružovat a jejich praxi sjednocovat. Dnes nejvýznamnějšími organizacemi určujícími pravidla činnosti islámských bank jsou Auditing and Accounting Organisation for Islamic Financial Institutions (AAOIFI)[6] a Islamic Financial Services Board (IFSB)[7]. Pro podobu obchodů dále popsaných mají největší význam *Shariah standards* vydávané AAOIFI, které se přímo vyjadřují k podobě a podmínkám obchodů uzavíraných islámskými bankami.

Právě z těchto standardů a praxe některých bank, které se k dodržování těchto standardů hlásí, byly vytvořeny dále zkoumané modely obchodů islámského bankovnictví.

1.3 Uzavírání konkrétních obchodů bankou

V konečném stupni utváření obchodu je zde banka, která má k dispozici standardy a ví, jak by měl uzavíraný obchod vypadat. Na druhé straně stojí klient, který věří, že obchod bude v souladu s právem Šarí^{c}a, ale přístup ke zmíněným standardům nemá a jeho vlastní znalost práva Šarí^{c}a není dostatečná. Informační nerovnost je v konvenčním bankovnictví řešena informačními povinnostmi banky a jinými právy klientů, nad čímž bdí instituce bankovního dohledu. Obdobný způsob dohledu nad souladem činnosti banky s právem Šarí^{c}a neexistuje. Primárním úkolem není dohled ani u institucí sdružujících islámské banky, k čemuž navíc tyto instituce nemají ve vztahu ke svým členům dostatečná oprávnění.

Z toho důvodu každá islámská banka zřizuje zvláštní výbor, který veškerou činnost banky zkoumá a kontroluje její soulad s právem Šarí^{c}a. Tento výbor je složen zejména z učenců práva Šarí^{c}a a měl by být na bance a jejích výsledcích relativně nezávislý. V praxi je tak jedinou zárukou souladu obchodů banky s právem Šarí^{c}a právě autorita těchto výborů.

---

[6] AAOIFI vznikla v roce 1990 a sídlí v Bahrajnském království. Vydala 48 standardů zabývajících se souladem obchodů a bankovních praktik s právem Šarí^{c}a, 26 účetních standardů, 5 standardů v oblasti auditu a 7 standardů týkajících se vedení institucí poskytujících islámské finanční služby.

[7] IFSB byla založena v roce 2002, sídlí v Kuala Lumpur a k dnešnímu dni publikovala 17 standardů adresovaných nejen institucím poskytujícím islámské finanční služby ale i regulátorům trhů, na kterých tyto instituce působí.

2. Daňové souvislosti jednotlivých obchodů

Jednotlivé obchody, jak jsou popsány dále, jsou základními variantami obchodů toho kterého typu. V praxi se mohou obchody stejně pojmenované v jednotlivostech lišit, základní rysy však bývají v duchu výše zmíněných zásad stejné. Typicky se tak může lišit zajištění jednotlivých pohledávek, způsob jejich plnění (odložená platba či plnění ve splátkách) nebo určení jejich výše (odvození od známé úrokové sazby či jiného ukazatele). Zachován však bývá počet nutných převodů aktiv v rámci daného obchodu a jejich posloupnost, které jsou z hlediska daňového nejpodstatnější.

Vzhledem k tomu, že islámská banka nemůže jednoduše poskytnout peníze za úrok, vstupuje do všech transakcí, jichž se financování týká, jako jejich aktivní účastník. U konkrétních realizovaných obchodů bude tedy namístě uvažovat z toho plynoucí povinnosti banky ve vztahu ke všem daním v České republice vybíraným. Dále je však věnována pozornost zejména daním z příjmů, dani z nabytí nemovitých věcí a dani z přidané hodnoty, v rámci kterých lze očekávat největší riziko vyšší daňové zátěže související s odlišnou strukturou obchodů.

2.1 Murabaha

Murabaha je v praxi nejužívanějším obchodem islámského bankovnictví. Používá se k financování koupě aktiv všeho druhu. Původně termín označoval smlouvu o koupi, kde kupující znal marži prodávajícího. Prvek odkladu platby do tohoto obchodu vneslo až jeho užívání bankami. Lze říct, že téměř nejméně ze všech obchodů islámského bankovnictví odráží zásady výše popsané a nejvíce připomíná konvenční úrokové financování. I proto se vede diskuse o vhodnosti jeho užívání a dochází k jeho nahrazování jinými obchody. Stále je však obecně považován za povolený a jak již bylo řečeno, dodnes se těší veliké oblibě. Základní schéma tohoto obchodu lze znázornit následovně:

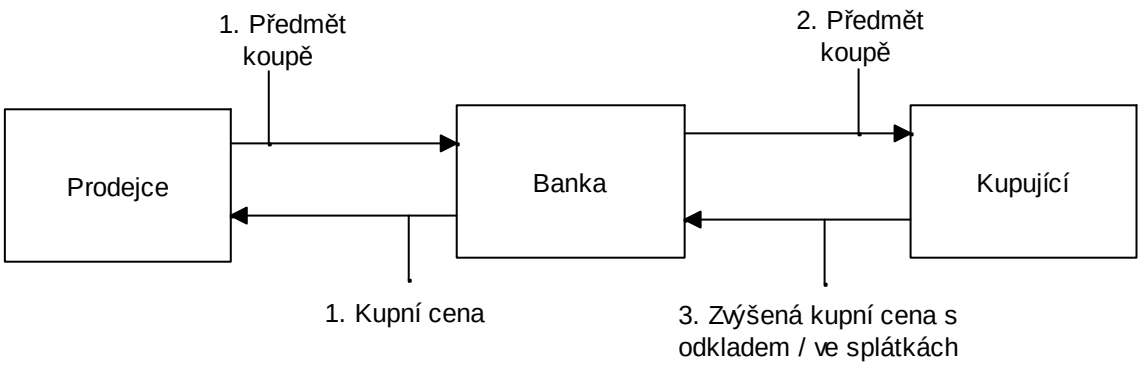

1) Banka koupí věc
2) Banka převede majetek kupujícímu, který
3) za něj platí zvýšenou cenu později nebo ve splátkách

Murabaha z pohledu daní z příjmů

Samotný nákup a prodej věci bankou žádné negativní souvislosti z pohledu daní z příjmů nemá. Problematickým prvkem je ale ono zvýšení kupní ceny jako cena za odklad jejího placení. I když charakterem silně připomíná úrok, nebude tak o něm účtováno a i z pohledu daňových zákonů se bude jednat o bezúročný obchodní úvěr. To přináší výraznou odlišnost na straně kupujícího, když tomuto navýšení vstoupí do účetnictví jako součást kupní ceny. Jako náklad jej tedy nejběžněji uplatní až v podobě odpisů. U věcí které nebudou odepisovány dokonce až při případném prodeji a to v některých případech jen do výše příjmu z tohoto prodeje[8]. V případě užití tohoto obchodu pro financování bytových potřeb navíc poplatník – fyzická osoba – nebude moct toto navýšení kupní ceny na rozdíl od úroku z hypotečního úvěru uplatnit jako položku odečitatelnou od základu daně.

Murabaha z pohledu daně z nabytí nemovitých věcí

Murabaha se běžně užívá i k financování koupě nemovitostí. Každé úplatné nabytí vlastnického práva k nemovité věci je v České republice předmětem daně z nabytí nemovitých věcí. Protože u obchodu Murabaha musí vždy dojít ke dvojímu převodu vlastnictví, lze v krátkosti uzavřít, že daň bude v případě financování nabytí jinak osvobozeného podle § 7 zákonného opatření Senátu č. 340/2013 Sb. placena jednou, v ostatních případech dvakrát. Bez ohledu na osobu nesoucí tuto daňovou povinnost je

[8] Viz § 24 odst. 2 písm. t) zák. č. 586/1992 Sb.

zřejmé, že z pohledu daně z nabytí nemovitých věcí nese tato alternativa konvenčního financování větší daňovou zátěž. Nedosti na tom, bude v souvislosti s určením výše základu daně u druhého převodu nutno uvažovat celou kupní cenu, obsahující odměnu banky za poskytnutí financování.

Murabaha z pohledu daně z přidané hodnoty

Bude-li financovaný nákup předmětem daně z přidané hodnoty, bude opět nevýhoda tohoto obchodu pramenit ze zvýšení kupní ceny jako zisku za odklad platby. Z pohledu daně z přidané hodnoty totiž bude celá kupní cena základem daně. Není přitom rozhodné, zda kupující bude později schopen tuto daň dále přenést, neboť ke zvýšení daňové zátěže obchodu již došlo. Z pohledu banky je také potřeba uvažovat její povinnost DPH z tohoto navýšení přiznat dříve, než obdrží plnění z obchodu, protože dnem uskutečnění zdanitelného plnění zde bude zpravidla již den dodání věci.

2.2 Istisna

Istisna lze přirovnat ke smlouvě o dílo. Pokud se jedná o Istisna jako bankovní obchod, jde vlastně o dvě smlouvy o dílo se stejným zadáním ale různými podmínkami. Běžnou strukturu tohoto obchodu lze zobrazit následovně:

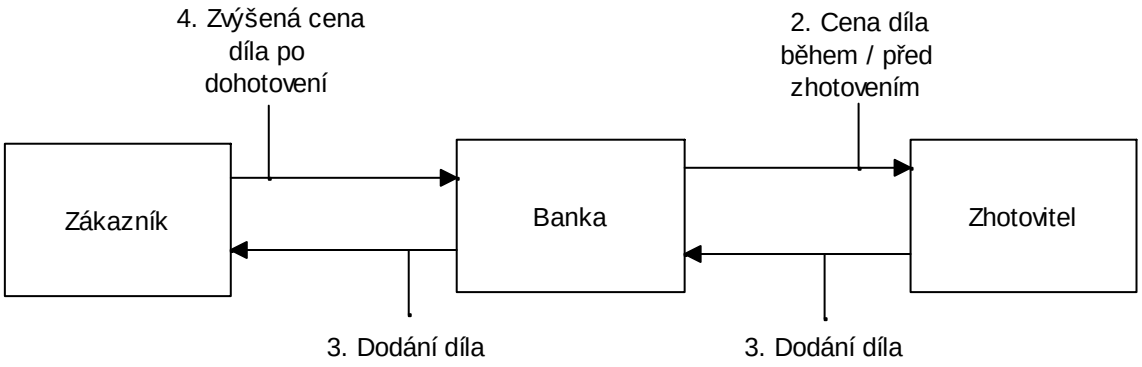

1) Zákazník specifikuje zadání,
2) banka uzavře se zhotovitelem paralelní Istisna,
3) po dokončení předá zhotovitel dílo bance,
4) banka předá dílo klientovi a
5) ten zaplatí dle dohodnutých podmínek kupní cenu.

Zvláštností tohoto obchodu je, že zákazníkem a zhotovitelem může být táž osoba, čehož je využíváno při poskytnutí projektového financování. Zákazník tak na základě jedné smlouvy

obdrží prostředky na zhotovení projektu, který poté převezme za platebních podmínek sjednaných ve druhé smlouvě. Obě smlouvy přitom bývají uzavírány současně.

Istisna z pohledu daní z příjmů

Vzhledem k podobnosti tohoto obchodu s obchodem Murabaha jsou i jeho daňové souvislosti obdobné. Co se daní z příjmů týče, problémem je opět navýšení ceny ve smlouvě, ve které banka vystupuje jako dodavatel. Toto navýšení bude součástí vstupní ceny a do nákladů zákazníka se tedy promítne prostřednictvím odpisů. To může znamenat zejména pozdější uplatnění tohoto nákladu, než by tomu bylo v případě placení úroku. Současně i zde platí výše řečené o financování bytových potřeb zákazníka – fyzické osoby.

Istisna z pohledu daně z nabytí nemovitých věcí

Vzhledem k úpravě smlouvy o dílo by v České republice mělo být vždy možné zhotovovat nemovitou věc přímo do vlastnictví konečného zákazníka. Ani přes složitější strukturu tohoto obchodu tak žádná z jeho částí nebude předmětem daně z nabytí nemovitých věcí.

Istisna z pohledu daně z přidané hodnoty

Částky odpovídající dani z přidané hodnoty placené bankou zhotoviteli během provádění díla budou pro svojí souvislost se zdanitelným plněním na výstupu (tj. s dodáním toho samého díla) plně odpočitatelné. Současně však bude základem daně přiznané bankou cena díla včetně jejího navýšení jako ceny za odlišné platební podmínky. Tato v podstatě finanční služba banky tak bude na rozdíl od konvenčního způsobu financování zatížena daní z přidané hodnoty. Podobně jako u obchodu Murabaha je i zde namístě upozornit, že povinnost banky daň přiznat vznikne již samotným dodáním díla bez ohledu na platební podmínky smlouvy.

2.3 Mudaraba

Mudaraba je jednoduchý obchod srovnatelný s vedením spořicího účtu v konvenčním bankovnictví. Schematicky jej lze vyobrazit následovně:

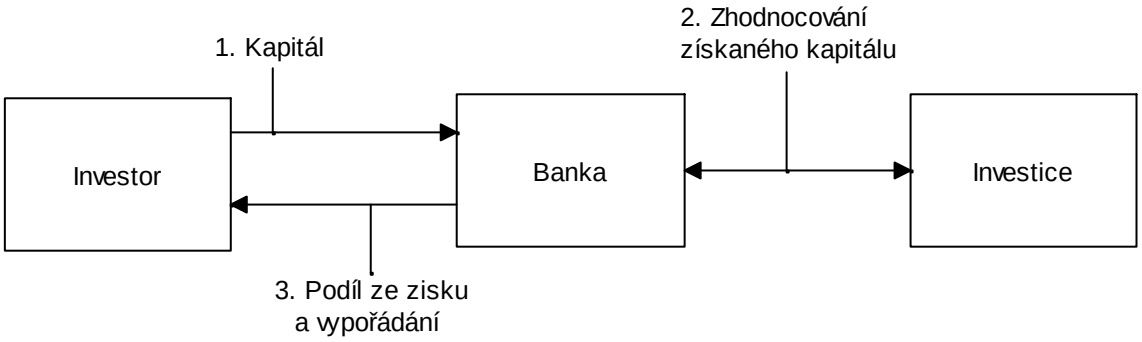

1) Investor poskytne kapitál, který
2) banka investuje či jinak zhodnocuje a
3) investorovi vyplácí podíl na zisku.

Odlišností oproti běžným spořicím účtům by měla být skutečnost, že výnos z poskytnutých prostředků bude odvozen od reálného výnosu dosaženého těmito prostředky bankou. Z pohledu teorie se tak nejedná o poskytnutí peněz za úrok, ale spíše o formu účastenství investora na aktivitách banky. Mudaraba bývá uzavírána buď jako neomezená investice, kdy banka může prostředky užít dle svého uvážení, nebo jako omezená investice, když banka může takto získané prostředky investovat jen předem dohodnutým způsobem. V praxi bývá však zejména u prvně jmenovaného typu tohoto obchodu výnos vázán na nějakou referenční úrokovou sazbu a rozdíl oproti běžným spořicím účtům či termínovaným vkladům se vytrácí úplně.

Mudaraba z pohledu daní z příjmů

Na straně banky Mudaraba žádnou odlišnost z pohledu daní z příjmů nepřináší. Investor bude o výnosu z tohoto obchodu účtovat shodně s výnosy z účtů u konvenčních bank a ani zde tedy žádná odchylka není. Nakonec i v případě investora, fyzické osoby, bude výnos samostatným základem daně pro zdanění zvláštní sazbou daně, stejně jako v případě výnosů z konvenčních účtů.

Mudaraba z pohledu daně z nabytí nemovitých věcí

Kapitálem, který při tomto obchodu investor poskytuje, jsou zpravidla peněžní prostředky a pro obchody s nemovitostmi jsou užívány jiné typy obchodů. S daní z nabytí nemovitých věcí tedy tento obchod žádné souvislosti nemá.

Mudaraba z pohledu daně z přidané hodnoty

I v otázce DPH je znát podobnost tohoto obchodu s konvenčními obchody bank. Veškerá plnění, které by zde mohla být předmětem daně z přidané hodnoty, budou finančními činnostmi dle zákona o dani z přidané hodnoty, a tedy od této daně osvobozena.

2.4 Musharaka

Musharaka je obchod s velikým potenciálem, který lze využít v mnoha situacích. V praxi není užíván tak často, jak by si zejména teoretici islámského bankovnictví přáli, pro jeho soulad se všemi zásadami islámského bankovnictví však dochází k jeho rozšíření. Jeho základní strukturu lze zobrazit následovně:

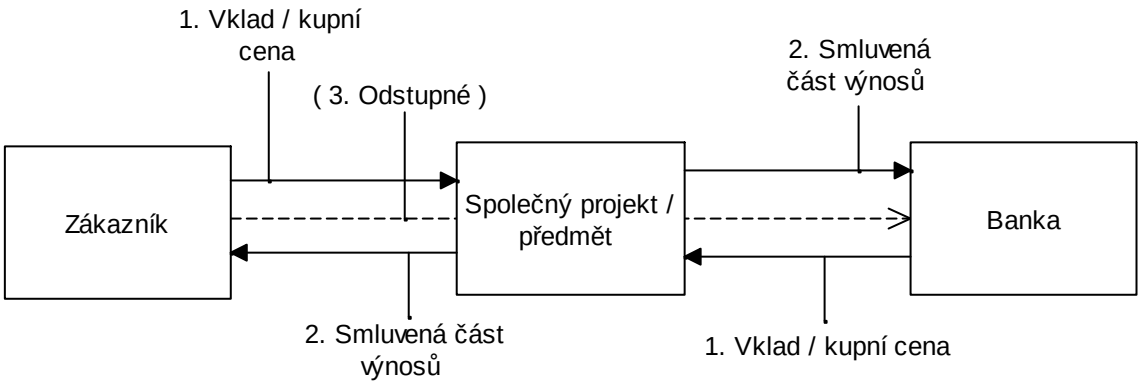

1) Zákazník a banka investují do společného projektu nebo koupí společnou věc a
2) zisk se dělí předem dohodnutým způsobem.

Musharaka můžeme dále dělit na konstantní, kde se po dobu obchodu podíly partnerů na investici nemění, a na proměnný (Musharaka mutanaqisah), kde v čase dochází k postupnému nabytí celé investice jedním z partnerů. Proměnný Musharaka bývá často užíván k financování koupě tak, že banka současně svůj zmenšující se podíl pronajímá, takže věc po dobu obchodu užívá výhradně klient. Nájem se realizuje pomocí dále popsaného obchodu Ijara, jehož spojením s proměnným Musharaka vzniká často zmiňovaná islámská hypotéka (přesněji islámská obdoba hypotečního úvěru), jejíž každá platba je složená z kupní ceny a nájmu na rozdíl od splátek jistiny a úroku u hypotečních úvěrů konvenčních.

Musharaka z pohledu daní z příjmů

Předmětem tohoto obchodu může být prakticky cokoliv. Bude-li předmětem obchodu věc, pak výnos připadající na každého společníka tento zdaní obvyklým způsobem (s možností uplatnění poměrné části nákladů). I v případě vzniku společnosti bude tato buď daňově transparentní, nebo budou zpravidla při převodu zisku splněny podmínky pro jeho osvobození

dle ustanovení o mateřských a dceřiných společnostech, takže ani zde žádná negativní souvislost není.

Za negativní by ale šlo označit jev, který nastane při společné koupi věci, která bude předmětem odepisování v režimu Musharaka mutanaqisah. Protože dle základního pravidla uplatňuje odpisy hmotného majetku pro účely daně jeho vlastník, bude zde průběžně docházet ke změnám vstupní ceny. Nejběžněji dle systematiky odpisování ke konci roku, v případě věcí zapisovaných do veřejných seznamů ale dle smluvené četnosti zápisu změn vlastnických poměrů do těchto seznamů.

Co se týče zmíněné islámské hypotéky, nepřináší její část odpovídající obchodu Musharaka z pohledu daní z příjmů žádná negativa. Jedinou nevýhodou je nedaňová administrativní zátěž banky, spočívající v nutnosti zařazení spoluvlastnického podílu do svého majetku a jeho přenos do nákladů proti příjmům z jeho prodeje.

Musharaka z pohledu daně z nabytí nemovitých věcí

Z pohledu daně z nabytí nemovitých věcí je opět problematická koupě nemovité věci v režimu Musharaka mutanaqisah. Pokud se bude jednat o nemovitou věc zapsanou v katastru nemovitostí, bude ve smlouvě zpravidla ujednáno, jak často dojde ke vkladu změn vlastnických poměrů do katastru, s čímž zákonné opatření Senátu o dani z nabytí nemovitých věcí spojuje povinnost podat daňové přiznání k této dani. To sice samo o sobě nepřináší vyšší daňovou zátěž obchodu, administrativní zátěž s touto daní spojená je však značná. Ještě horší je situace u nemovitých věcí do katastru nemovitostí nezapisovaných, jejichž nabytí každou splátkou by bylo samostatně předmětem daně. Na druhou stranu by snad v těchto případech bylo možno ujednat přechod vlastnického práva odlišně, vždy by ale mělo přecházet průběžně po dobu trvání obchodu.

Samotná daňová zátěž obchodu však v tomto případě bude zvýšena jen ve vztahu k té části věci, kterou na počátku nabyla banka, neboť ta bude převedena úplatně dvakrát (tj. na počátku obchodu při nabytí bankou a znovu při převodu klientovi).

Musharaka z pohledu daně z přidané hodnoty

Pokud bude cílem obchodu nějaká společná ekonomická činnost klienta a banky, bude daňová evidence pro účely DPH vedena buď jedním z partnerů, nebo v případě vzniku společnosti s vlastní právní osobností nově vzniklým subjektem samostatně. To však pro tyto případy žádnou odlišnost od obdobných konvenčních obchodů nepřináší. Stejně tak každá ze stran

obchodu naloží dle běžných pravidel s daní zaplacenou na vstupu, pokud placena byla. V případě obchodu Musharaka mutanaqisah bude mít každá ze stran zaplacenou daň na vstupu připadající na její podíl. Při dalším prodeji pak banka bude svůj podíl dodávat zákazníkovi, díky čemuž si původně zaplacenou daň bude moct odpočíst v plné výši. Jiná situace ovšem nastane při společné koupi nové nemovité věci, kterou bude banka převádět do vlastnictví zákazníka delší dobu. Po splnění časového testu dle § 56 odst. 3 zák. č. 235/2004 Sb. se bude banka moci rozhodnout, zda bude další prodej uskutečňovat jako osvobozené plnění, či zda bude daň nadále uplatňovat. Druhý jmenovaný postup by sice znamenal nutnou úpravu dříve uplatněného odpočtu, pro obchod jako celek by však mohl být výhodnější (například při vyšší prodejní ceně podílu banky, než byla jeho nabývací cena). Každopádně ani tuto souvislost popsaného obchodu z pohledu daně z přidané hodnoty nelze označit za negativní.

2.5 Ijara

Ijara je obchodem uzavíraným, má-li být věc přenechána k užívání jinému. Základní podobu obchodu Ijara lze zobrazit následovně:

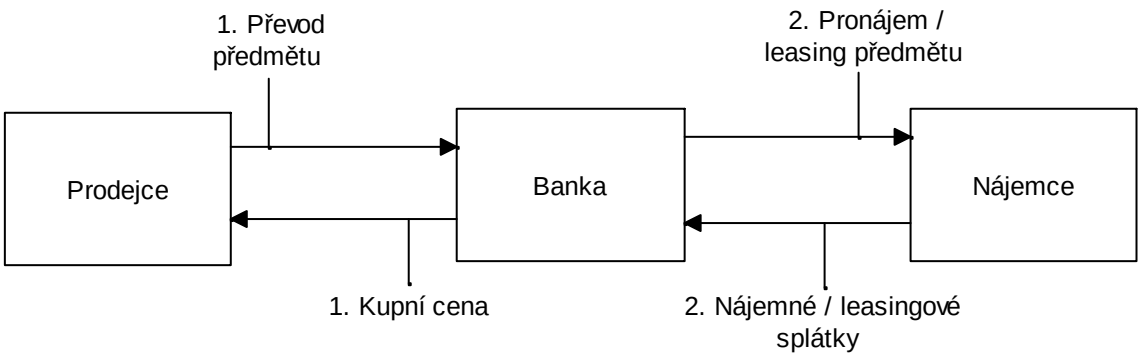

1) Banka koupí věc,
2) kterou nechá k užití nájemci a
3) ten platí nájemné či leasingové splátky.

Ve smlouvě může být rovněž ujednáno právo na odkup nebo bezplatné nabytí předmětu nájmu po jeho skončení. Obchod obsahující takové ujednání se nazývá Ijara wa iqtina.

Obchod Ijara tedy může být dle konkrétních podmínek považován za nájem či finanční leasing[9].

Ijara z pohledu daní z příjmů

Ať už bude popisovaný obchod uzavřen jako Ijara nebo Ijara wa iqtina, budou všechny jeho prvky prakticky shodné s konvenčním operativním či finančním leasingem. Ijara ve své základní podobě bývá však společně s obchodem Musharaka mutanaqisah užíván k financování bydlení jako náhrada konvenčních hypotečních úvěrů. Většinou autorit islámského bankovnictví bývá v takovém případě schvalován postup, kdy je výše nájmu odvozena od hodnoty podílu banky na věci a nějaké referenční úrokové míry. Fakticky tak klient platí kupní cenu a běžný úrok. Klient, fyzická osoba, si však v takovém případě tuto složku platby ekvivalentní konvenčnímu úroku neuplatní jako položku odečitatelnou od základu daně a to ze dvou důvodů. Jednak proto, že i přes shodné určení výše tohoto plnění s konvenčním úrokem bude povinnost jeho placení plynout z nájemní smlouvy, a dále proto, že obchod Musharaka mutanaqisah je spíše sérií kupních smluv. Nedochází zde k odkladu splatnosti, ale k postupné koupi a tento tedy nebude úvěrem, natož úvěrem hypotečním.

Ijara bývá využíván ve spojení s kupní smlouvou k prodeji aktiva a jeho následnému zpětnému nájmu stejnou osobou. Výše zobrazené schéma se v takovém případě změní tak, že prodejce a nájemce jsou jedna a táž osoba. Na obdobnou transakci u konvenčních obchodů pamatuje zákon tím, že umožňuje při zajištění dluhu převodem práva odepisování věci původním vlastníkem, což podmiňuje uzavřením smlouvy o výpůjčce mezi původním vlastníkem a nabyvatelem věci. Fakticky tak z pohledu daní z příjmů bývá u úvěrů zajištěných převodem práva relevantní jen placený úrok. V případě obchodu Ijara však nedojde k uzavření smlouvy o výpůjčce a placení úroku, ale k uzavření nájemní smlouvy a jeho placení, pročež nebude možno výše popsaného zjednodušení využít. Poskytovatel financování tak bude nucen nabytou věc odepisovat a tyto odpisy uplatňovat jako náklad proti výnosům z nájmu, které na rozdíl od úvěrových splátek budou předmětem daně z příjmů. Pokud bude ujednáno, že banka později převede předmět obchodu nájemci zpět, uplatní už proti příjmům z tohoto převodu jen zůstatkovou cenu věci.

Ijara z pohledu daně z nabytí nemovitých věcí

[9] Dle AAOIFI se Ijara vždy účtuje jako operativní leasing (nájem). Je však třeba říct, že účetní standardy AAOIFI kladou větší důraz na formu a v praxi je většina smluv odpovídajících obsahem konvenčnímu finančnímu leasingu (obsahujících přenos většiny rizik spojených s užíváním předmětu na nájemce) schvalována.

Pokud bude předmětem tohoto obchodu nemovitá věc, budou její převody podléhat dani z nabytí nemovitých věcí za stejných podmínek jako u běžných nájmů či leasingů.

Při uzavření tohoto obchodu jako prodeje se zpětným nájmem, jehož předmětem bude nemovitá věc, banka věc nabude kupní smlouvou a poté jí původnímu vlastníkovi pronajme, později zpravidla převede zpět. Takový postup bude zatížen nejméně jedním placením daně z nabytí nemovitých věcí a to při koupi věci bankou. V případě vybočení z definice finančního leasingu při zpětném nájmu věci klientem by byl touto daní zatížen i převod věci zpět do vlastnictví klienta. Řešení by snad nabízel postup, kdy by banka nabyla vlastnické právo jen v režimu zajišťovacího převodu tohoto práva a současně by bylo ujednáno, že banka nebude při vrácení zajištění povinna vydat, co z převedeného práva získala. V takovém případě by ale z pohledu práva Šarí[c]a byl protiprávní první peněžní tok z banky nájemci, protože by neměl žádné reálné protiplnění.

Ijara z pohledu daně z přidané hodnoty

Obchody Ijara, které budou odpovídat běžným nájmům či finančním leasingům, budou mít i stejné daňové souvislosti z pohledu daně z přidané hodnoty. Zvláštními případy zde opět budou obchody Ijara jako součást islámských hypoték a Ijara realizované jako prodej se zpětným nájmem.

Jak bylo řečeno výše, nájemné placené u obchodu Ijara nahrazuje ve struktuře islámské hypotéky placení úroku. Pokud se nebude jednat o nájem vybrané nemovité věci dle § 56a zák. č. 235/2004 Sb. nebo pokud banka využije možnosti dle § 56a odst. 3 téhož zákona, bude nájem zatížen daní z přidané hodnoty. To by v praxi znamenalo, že plnění jinak ekvivalentní úroku z úvěru bude navýšeno o tuto daň. Na druhou stranu pokud se bude jednat o plnění od daně osvobozené, bude třeba zkoumat vliv tohoto osvobození na odpočitatelnost daně zaplacené bankou na vstupu. Dopad daně z přidané hodnoty bude tedy třeba posuzovat individuálně u konkrétních obchodů, lze však říct, že buď budou všechna plnění bankou poskytnutá zdanitelná a dojde vlivem DPH k navýšení placených částek, nebo bude část jejích plnění v rámci islámské hypotéky od daně osvobozena, vlivem čehož však neuplatní odpočet daně zaplacené na vstupu v plné výši.

Prakticky stejná je situace u Ijara jako prodeje a zpětného finančního leasingu či nájmu. Pokud bude koupě předmětu bankou zatížena DPH, pak budou buď všechna plnění banky vůči klientovy zdanitelná a základem daně bude i placený ekvivalent úroku, nebo bude

některé z plnění banky osvobozeno, kvůli čemuž ale banka neuplatní odpočet daně v celé částce zaplacené při prvním převodu.

2.6 Wakala

Wakala je obchod užívaný zejména v investičním bankovnictví či pro účely islámské obdoby syndikátního financování. V různých podobách bude mít obchod nejčastěji formu některé ze smluv příkazního typu, jindy by se ale mohlo jednat i o vedení účtu či přijetí vkladu. Obchod ve své nejběžnější podobě vypadá následovně:

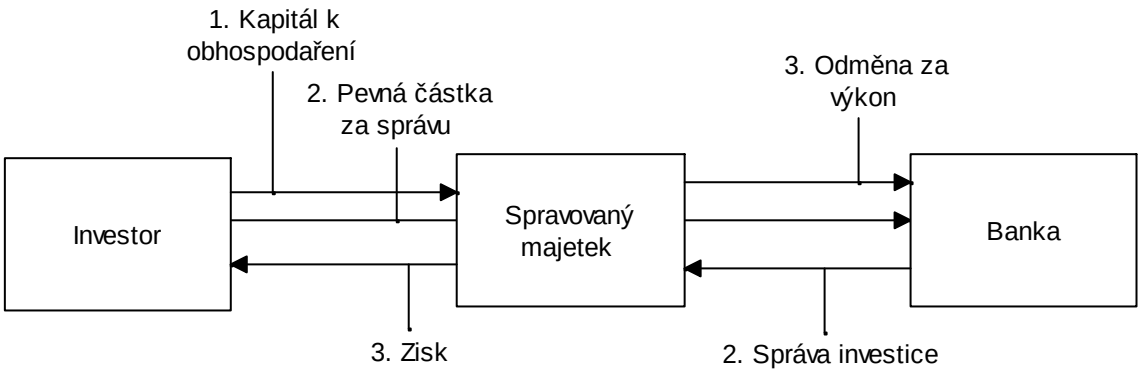

1) Investor svěří bance majetek a zaplatí smluvenou částku za její službu,
2) banka se svěřeným majetkem nakládá a
3) zisk je rozdělován dle dohody.

Obchod zde uvádím pro vysokou četnost jeho užívání. Lze ale říct, že pro svoji velikou podobnost s obdobnými obchody konvenčního bankovnictví ve všech prvcích nejsou jeho daňové souvislosti nijak zajímavé. Všechna plnění v rámci tohoto obchodu poskytovaná či distribuovaná mají finanční povahu. Na straně investora se v případě zisku bude jednat o kapitálové příjmy (finanční výnosy) a budou zdaňovány stejně jako v případě konvenčních obchodů. Na straně banky je snad jedinou zajímavostí, a to pouze ve srovnání s jinými obchody islámského bankovnictví, že veškerá její plnění vůči investorovi budou finančními činnostmi dle § 54 zák. č. 235/2004 Sb. a proto osvobozena od DPH.

2.7 Tawarruq

Tawarruq je asi nejkontroverznějším obchodem islámského bankovnictví. V praxi bývá jeho cílem faktické získání volných peněžních prostředků za poplatek, tedy půjčení peněz za úrok. Pro ilustraci lze tento obchod zobrazit následovně:

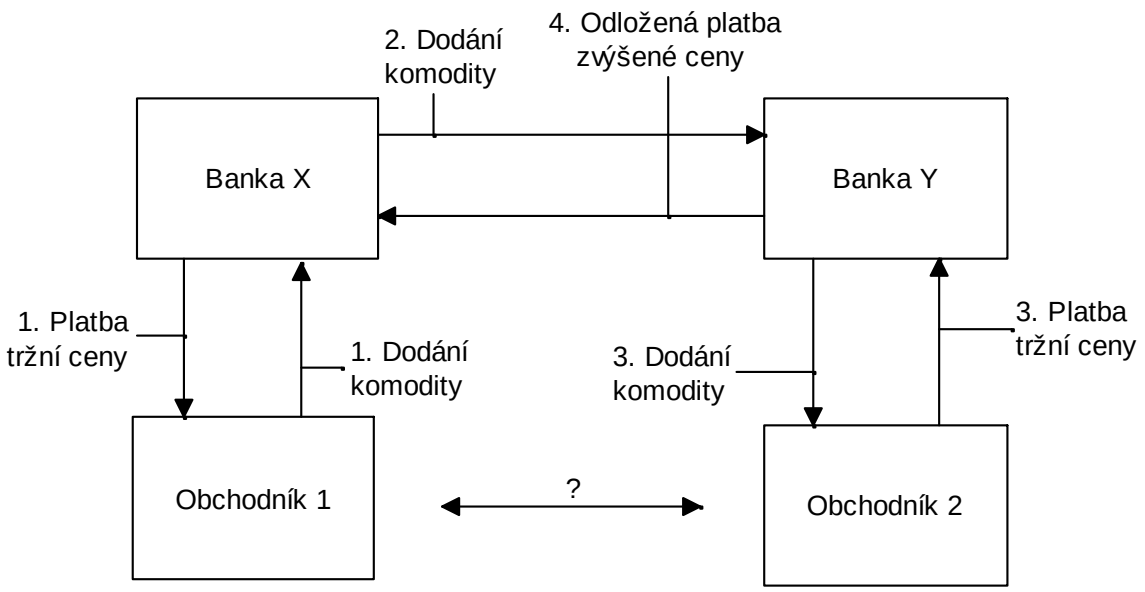

1) Banka X koupí komoditu za tržní cenu,
2) tu prodá bance Y za vyšší cenu s jinými platebními podmínkami,
3) banka Y komoditu obratem prodá za tržní cenu a
4) později platí svůj dluh bance X.

Je zřejmé, že výsledkem je poskytnutí peněžních prostředků banky X bance Y a to za úplatu. Přesto je však tento obchod užíván. Důvodem je jeho nenahraditelnost v bankovním systému při půjčování likvidity mezi bankami. V teorii se objevují názory, že by islámské banky měly být řízeny tak, aby nutnost půjčování likvidity vůbec nevznikala. Za tak pokrokovou myšlenkou však praxe zaostává a islámské banky se stran likvidity potýkají se stejnými problémy jako jejich konvenční protějšky.

Mezinárodní autority islámského bankovnictví se k věci staví tak, že tento obchod za určitých podmínek schvalují. Těmito podmínkami jsou zejména samostatnost jednotlivých převodů, nemožnost zastupování žádné ze stran obchodu při prodeji komodity jinou stranou stejného obchodu a zákaz převodu komodity obchodníkovi, který ji držel na počátku obchodu. Ani tato pravidla však dodržována nebývají, což banky a jejich příslušné orgány odůvodňují nutností[10] (zejména nutností minimalizace rizik spojených se změnou ceny komodity). I ony však tuto nutnost omezují na mezibankovní styk a s klienty obchod Tawarruq uzavírán nebývá[11].

[10] Nutnost jako institut práva Šarí^{c}a se nazývá *daroora* a v zásadě říká, že je-li něco nutno vykonat, považuje se takové konání za dovolené, pokud nelze cíle dosáhnout jinak.
[11] Více viz ALSAYYED, Nidal. ALTAWARRUQ: Shariah vs. Practitioners. 2009. Dostupné z: www.academia.edu/4473683/Tawarruq_Theory_vs._Practice

Obchod tedy v praxi vypadá jako série smluv, na základě kterých komodita oběhne mezi účastníky a zbude jen dluh jedné banky vůči druhé. Komoditou užívanou pro tento obchod bývají cenné kovy, diamanty a jiné, vhodné z hlediska režimu jejich obchodování a právě s ohledem na daňové souvislosti s tou kterou komoditou spojené.

Tawarruq z pohledu daní z příjmů

Pro většinu účastníků nemá tento obchod žádné negativní dopady do daně z příjmů. Jedinou odlišností oproti běžnému úvěru zde bude účtování o onom zvýšení kupní ceny nikoliv jako o úroku, ale jako o zisku či ztrátě z finančních operací. To ve většině případů nebude činit problémy, protože ale dochází k přesunům likvidity často mezi spojenými osobami, tyto by mohly narazit na ustanovení o transferových cenách. Vzhledem k tomu, že cena obvyklá je ve vztahu k užívaným komoditám vždy dobře známá, bude zjevné, že cena zvýšená o ekvivalent úroku obvyklou není. Na druhou stranu je obchod uzavírán za zvláštních podmínek, ze kterých by správci daně měla být zřejmá důvodnost a přiměřenost této odchylky.

Tawarruq z pohledu daně z nabytí nemovitých věcí

Nemovitá věc předmětem (či spíše prostředkem) tohoto obchodu ze zřejmých důvodů nebývá a z pohledu daně z nabytí nemovitých věcí tak tento obchod žádné souvislosti nemá.

Tawarruq z pohledu daně z přidané hodnoty

K obchodu Tawarruq lze užít jakoukoliv komoditu. Protože komodita sama je zde ale jen nástrojem, vybírá se podle souvisejících transakčních nákladů. Často tak bývají užívány komodity obchodované na burzách, které tak nejsou fyzicky dodávány a proto jsou často od daní spojených s jejich převodem osvobozeny. Také poplatky spojené s jejich převodem nebývají v takovém případě vysoké. V podmínkách České republiky se pro tento obchod zdá být nejvhodnějším nástrojem investiční zlato, jehož dodání a pořízení je založením jeho zvláštního režimu dle § 92 zák. č. 235/2004 Sb. od daně z přidané hodnoty osvobozeno.

2.8 Sukuk

Sukuk (sg. Sakk) jsou nástrojem funkčně podobným dluhopisům. Někdy jsou nazývány islámskými dluhopisy, což není přesné, protože nikdy nenesou pohledávku. Jsou to cenné papíry, které vyjadřují podíl držitele na podkladovém aktivu a nárok na výnosy z něj. Díky tomu mohou být v souladu s islámským právem obchodovány, neboť se nejedná o prodej pohledávky. Sukuk se často ve své konkrétní podobě velmi liší a podkladovým aktivem může

být mimo zakázané věci a pohledávky cokoliv. Zdaleka nejčastější strukturou, na které Sukuk a obchody s nimi spojené stojí, je ale Sukuk al-Ijara, kterou lze zobrazit následovně:

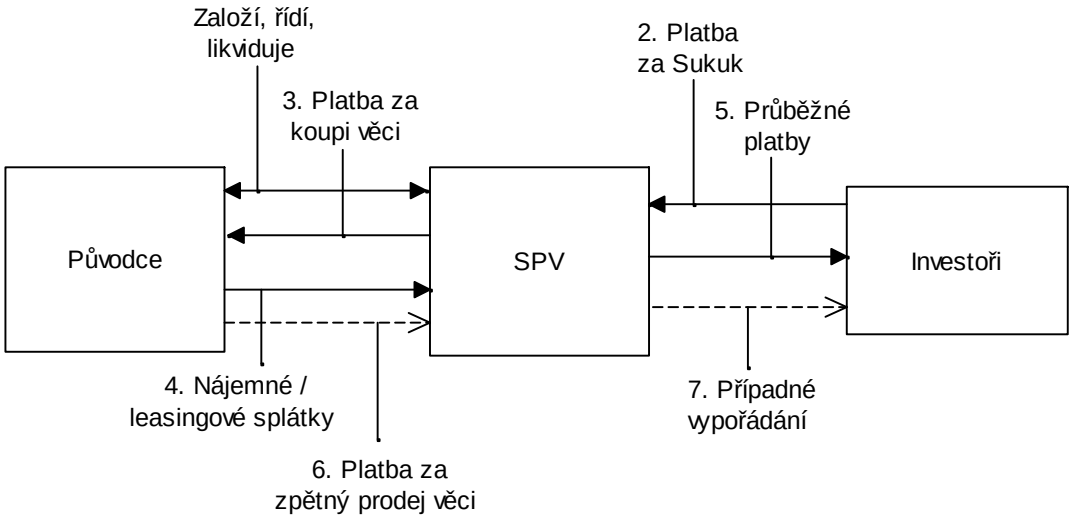

1) Původce založí SPV[12],
2) SPV emituje Sukuk,
3) za získané prostředky odkoupí od původce smluvenou věc, kterou
4) mu poté zpět pronajímá a
5) výnosy rozděluje mezi držitele Sukuk.

Původce zde s SPV uzavírá výše popsaný obchod prodeje s následným zpětným pronájmem či leasingem. Vlastně jen jako prostředník tu stojí SPV, ve které se shromažďuje kapitál a později skrze ní nabývá a nakládá s podkladovým aktivem (zde zpravidla nemovitostí). Alternativně může SPV zakládat a spravovat banka, původce potom jen prostřednictvím obchodu Ijara získává financování.

I v rámci dané struktury mívají konkrétní obchody různé další doplňky a podmínky. Například zde bývá závazek původce po uplynutí určité doby odkoupit zpět prodaný majetek za původní cenu. Co se týče nájemného, je toto často odvozeno od ceny majetku a referenční úrokové sazby či jiného ukazatele. K různým ujednáním se autority islámského bankovnictví staví odlišně, praxe je ale zatím taková, že sekundární trh přijímá výhradně Sukuk strukturované tak, že výsledný závazek odpovídá emisi dluhopisů původcem.

Sukuk z pohledu daní z příjmů

[12] *Special purpose vehicle* – společnost zvláštního určení, založená pro účely emise Sukuk a provedení obchodů s nimi souvisejících.

Na straně původce bude první transakcí prodej později najímané nemovitosti (či jiné věci) do vlastnictví SPV. Jako praktické se jeví nemovitosti převádět za jejich zůstatkovou cenu, díky čemuž se příjem z prodeje nijak neprojeví v dani z příjmů. Za předpokladu, že je uzavřena doložka o povinném zpětném odkupu nemovitosti, nebude SPV takto nabytou nemovitost odepisovat, a tak se ani u ní pozdější prodej v dani z příjmů neprojeví, neboť se prodejní cena bude opět rovnat zůstatkové ceně. Na konci obchodu tak původce zpět nabude nemovitost, jejíž původní zůstatková cena ale bude novou cenou vstupní. Při takovém postupu je však třeba pamatovat na pravidla o transferových cenách. Původce a SPV mohou být spojenými osobami a v konkrétních případech bude třeba posuzovat z toho plynoucí důsledky.

Problémy by neměly nastat ani v souvislosti s uplatněním průběžně placeného nájmu jako daňově účinného nákladu. Pokud bude sjednán pozdější zpětný odkup za původní cenu, dojde vždy ke splnění podmínky dle § 24 odst. 5 písm. a) zák. č. 586/1992 Sb. a nájemné tak bude nákladem dle citovaného zákona. Složitější je situace, kdy by k tomuto obchodu bylo užito pozemků, které by v průběhu obchodu získaly na ceně. Tak by totiž v případě zpětného prodeje za původní cenu nedošlo ke splnění podmínky dle § 24 odst. 5 písm. b) zák. č. 586/1992 Sb., nájemné by nebylo daňově účinným nákladem a nestalo by se jím s výjimkou pozdějšího prodeje ani v příštích obdobích. Z tohoto pohledu lze uzavřít, že ve zdejších podmínkách užívání pozemků pro takový obchod není vhodné.[13]

Co se Sukuk samotných týče, v České republice by SPV byla nejspíše některou z forem investičního fondu. Sukuk by potom zpravidla byly představovány příslušnými účastnickými papíry a distribuované výnosy by byly kapitálovými příjmy či finančními výnosy.

Nepříznivá situace by mohla nastat na straně investičního fondu před distribucí tohoto zisku. Zákon o daních z příjmů stanoví pro základní investiční fondy zvláštní sazbu daně ve výši 5 %. Základní investiční fond je ovšem v § 17b Zákona o daních z příjmů vymezen tak, že sem SPV založená za účelem emise Sukuk al-Ijara s velikou pravděpodobností spadat nebude. Je tomu tak zejména proto, že charakter obchodu výrazně připomíná běžnou podnikatelskou činnost investorů, provozovanou prostřednictvím tohoto fondu, čemuž zákonodárce zmíněné daňové zvýhodnění poskytnout nechtěl. Tím tedy dojde ke zdanění výnosu cestou k investorům ve většině případů 19% daní, což je snížení výnosu oproti přímo placenému výnosu z dluhopisu citelné.

[13] Navzdory jednoduchosti takového konstatování je však tato skutečnost velmi omezující, zejména vzhledem k vymezení pozemku v právním řádu. Účetně sice lze vést pozemky a stavby odděleně, pokud jsou ale ve vlastnictví stejné osoby, bude taková osoba muset při záměru převést stavbu bez pozemku na jiného zřídit právo stavby, jehož součástí se stavba stane.

Sukuk z pohledu daně z nabytí nemovitých věcí

Předmětem Sukuk al-Ijara bývá zpravidla obchod s nemovitostmi. Při užití výše zobrazeného schéma dojde k převodu nemovitosti, který bude předmětem daně z nabytí nemovitých věcí, dvakrát. Navíc v případě ujednání o ceně, která budou podřízena například daňovým souvislostem naznačeným výše či vzájemné vyrovnanosti peněžních toků, bude nutno uvažovat o základu daně, který bude odlišný od kupní ceny, když tato nebude odrážet reálnou hodnotu nemovitých věcí. K nemožnosti převodu práva jen jako zajištění viz komentář u obchodu Ijara.

Sukuk z pohledu daně z přidané hodnoty

Z pohledu DPH by naznačená struktura sama o sobě nepřinášela žádné negativní souvislosti mimo již popsané u obchodu Ijara, neboť žádné jiné plnění v rámci popsaného obchodu nebude předmětem daně z přidané hodnoty.

Státní emise Sukuk ve Velké Británii

Z výše uvedeného plyne, že z hlediska daňových souvislostí a daňové zátěže jsou Sukuk (a specificky Sukuk al-Ijara) nesouměřitelné s konvenčními dluhopisy, a to přesto, že účelem a peněžními toky jsou jim více než podobné. I z tohoto hlediska je zajímavé blíže se podívat na Sukuk emitované Velkou Británií k financování státního dluhu v roce 2014. Tato emise totiž pro žádnou stranu vyšší daňovou zátěž oproti konvenčním dluhopisům nepřináší a to pro dále uvedené důvody. Prvně naznačené schéma se v případě britské emise změní následovně[14]:

[14] Konkrétní podmínky emise viz HM Treasury. *UK Sovereign Sukuk PLC's Offering Circular*. 2014. Dostupné z: https://www.gov.uk/government/publications/uk-sovereign-sukuk-plcs-offering-circular

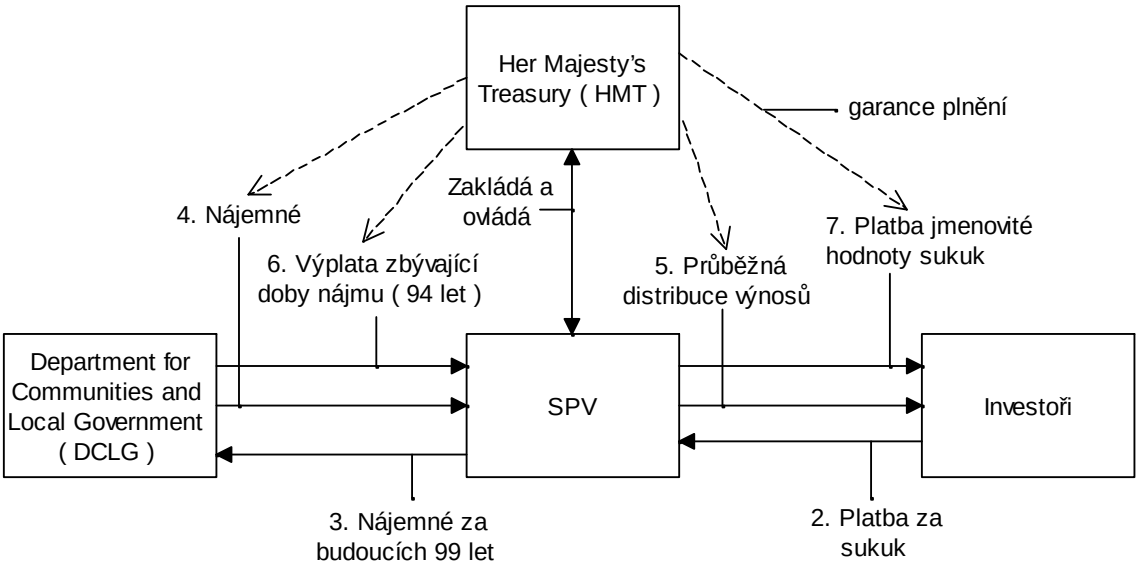

1) HMT založila SPV, která
2) emitovala Sukuk.
3) SPV si za peníze z emise dlouhodobě pronajala nemovitosti od DCLG, které
4) jí obratem začala pronajímat zpět.
5) Výnosy z nájmu SPV distribuuje mezi držitele Sukuk.
6) Je ujednáno, že DCLG později SPV vyplatí ze zbývající doby nájmu.
7) Tuto úplatu SPV rozdělí mezi držitele Sukuk.

První zřejmou odlišností je absence převodu nemovitosti. Jsou zde uzavřeny dvě nájemní smlouvy, kdy DCLG (vlastník) pronajme svoje nemovitosti nájemci za pevnou částku na 99 let. Tyto nemovitosti si poté DCLG pronajme zpět jako nájemce za roční nájemné ve výši 2,036 % z ceny poskytnutého dlouhodobého nájmu. Již současně s první nájemní smlouvou byla uzavřena dohoda, že za pět let DCLG vyplatí SPV ze zbylých 94 let nájmu stejnou částkou, jakou na počátku za tento dlouhodobý nájem přijal.

SPV získá prostředky na dlouhodobý pronájem právě emisí Sukuk[15], které zde představují podíl na aktivech evidovaných u emitenta, odpovídajících právům ze všech výše popsaných smluv. Jako garantem všech plnění zde navíc stojí HMT, díky čemuž není držba certifikátu rizikovější než držba běžných státních dluhopisů.

[15] Zde ve formě *trust certificates*, tedy představujících vlastnické právo k majetku trustu. Trust však veškerá práva vykonává také jako vlastník a nikoliv jako zástupce, což je umožněno odlišným pojetím vlastnictví dle common law a práva equity. Zjednodušeně řečeno zde vlastnické právo mají oba subjekty vedle sebe.

Daňový systém nechá v tomto případě peněžní toky trustem procházet a zdaňuje příjem až při jeho převodu držitelům certifikátů, neboť jsou takto emitované *trust certificates* považovány (pro daňové účely) za dluhové cenné papíry[16]. Užitím tohoto schématu v právním prostředí Velké Británie byly odstraněny příčiny vyšší daňové zátěže Sukuk. Dlužno však říci, že toto schéma s jeho výhodami není z mnoha důvodů možné přenést do zdejších podmínek.

Tak tedy došlo v roce 2014 k první státní emisi Sukuk mimo muslimské země, což se těšilo veliké pozornosti všech islámských finančníků. Nadšení bylo ale tlumeno nutnými a důvodnými pochybami o souladu tohoto schématu emise s právem Šarí^{c}a.

3. Daňové souvislosti obchodů s mezinárodním prvkem

Pro úplnost zde uvádím některé otázky vyvstávající v souvislosti s odlišnou strukturou jmenovaných obchodů při jejich uzavírání s přeshraničním prvkem. Nakonec je velmi pravděpodobné, že se ve zdejších podmínkách nejdříve setkáme s obchody islámského bankovnictví právě s mezinárodním prvkem.

3.1 Zahraniční obchody z pohledu daní z příjmů

V naprosté většině budou přeshraniční obchody spojeny se stálou provozovnou, a tedy jejich daňové souvislosti budou stejné jako popsané shora. V některých případech ale stálá provozovna vzniknout nemusí a v těchto lze pozorovat z hlediska daní odlišnosti oproti konvenčnímu dluhovému financování.

Pro obchody islámského bankovnictví je příznačné, že banka vstupuje do obchodu, kterého se financování týká, a často se stává sama vlastníkem předmětu financování. Pokud je ale předmět financování, například nemovitá věc, umístěn v zahraničí, mohou být příjmy banky s předmětem související předmětem daně i v tomto jiném státě. A to i v tom případě, že jsou banka a klient rezidenty jiného státu, než ve kterém se taková věc nachází.

V jiném případě financování zahraničního klienta konvenčním úvěrem má sice příjem s tímto obchodem spojený původ také v zahraničí a může zde být předmětem daně, i v takovém případě zde ale odlišnost islámského financování nalézt lze. Ve smlouvách o zamezení dvojímu zdanění bývá totiž s úrokovými příjmy nakládáno oproti jiným druhům příjmů (např.

[16] K tomu blíže viz AMIN, Mohammed. The new UK tax law on sukuk. *NewHorizon – Global perspective on Islamic banking and insurance.* 2007, issue 166. Dostupné z: www.kantakji.com/media/8018/m173.pdf

příjmům souvisejícím s nemovitou věcí) odlišně. Často bývají úrokové příjmy smlouvami určeny ke zdanění jen ve státě příjemce, což například u zmíněných příjmů souvisejících s nemovitostí časté není[17].

Nejasnosti ale nemusí v souvislosti s mezinárodním prvkem nastat vždy jen na straně banky. Tak například investor do Sukuk má nárok na podíl z výnosů podkladového aktiva. Nikdy ale toto aktivum neovládá přímo a je tedy důležité zodpovědět otázku, co to Sukuk je, aby bylo možno určit, kdo a jak výnosy z něj zdaní. Přes snahu o standardizaci podoby Sukuk a obchodů s nimi spojených může být odpověď v různých případech rozdílná. Při zmíněné britské emisi Sukuk bylo deklarováno, že z daňového pohledu se tyto Sukuk chovají jako konvenční dluhopisy a průběžná platba s nimi související bude klasifikována jako úrok. Vzhledem k osobě, která emisi organizovala, je ve vztahu k tamním úřadům taková deklarace jistě relevantní, ve státě příjemce však může správce daně dojít k odlišným závěrům s jinými daňovými souvislostmi.

Standardizace Sukuk a jejich emisních schémat by snad v budoucnu umožnila jejich snazší rozšíření, v praxi je ale podoba a konkrétní obsah těch kterých Sukuk uzpůsobována spíše konkrétním podmínkám ve kterých k emisi dochází a jejich budoucí vzájemnou podobnost, příznačnou pro dluhové cenné papíry, snad ani očekávat nelze.

Obecně tedy obchody islámského bankovnictví pro svoji odlišnou povahu mají při přítomnosti mezinárodního prvku z pohledu příjmových daní početné a v některých ohledech těžko předvídatelné odlišnosti od konvenčních bankovních obchodů.

3.2 Zahraniční obchody a daně vázané na převod vlastnictví u nemovitostí

Převody vlastnictví nemovitých věcí zdaňují státy, ve kterých se tyto nemovité věci nacházejí. Zvláštností islámského bankovnictví je samotná nutnost při poskytování financování o takové dani uvažovat a často ji i platit. Skutečnost, zda je daň placena v tom či onom státě, už přináší jen větší či menší administrativní zátěž, jinak ale z tohoto pohledu přítomnost mezinárodního prvku zvláštní souvislosti neznamená.

[17] Takto jsou ujednána práva na zdanění například u smluv platných mezi Českou republikou a Spojeným královstvím Velké Británie a Severního Irska, Českou republikou a Slovenskou republikou, Českou republikou a Republikou Rakousko, Českou republikou a Spolkovou republikou Německo a dalších.

3.3 Zahraniční obchody z hlediska daně z přidané hodnoty

Většina obchodů islámského bankovnictví má ve srovnání s konvenčními obchody zvláštní souvislosti z pohledu daně z přidané hodnoty. Při vstupu mezinárodního prvku už se jedná o problematiku tak obsáhlou, že není v rozsahu této práce účelné ani naznačovat možné problémy. Lze snad jen konstatovat, že v rámci hranic Evropské unie bude díky jednotnému systému této daně platit u jednotlivých obchodů řečené, i zde však v konkrétních případech s možnými odchylkami.

Závěr

Zkoumané obchody islámského bankovnictví mají tedy ve většině případů vyšší daňovou zátěž ve srovnání s účelem podobnými obchody konvenčního bankovnictví. V některých případech je rozdíl při realizaci obchodů islámského bankovnictví naznačenými strukturami tak výrazný, že islámské obchody ze soutěže s konvenčním dluhovým financováním prakticky diskvalifikuje.

Vyšší daňová zátěž pramení zejména ze dvou charakteristických znaků islámského bankovnictví. Jednak je to požadavek na nepeněžní předmět každé smlouvy. Vlivem tohoto požadavku banka často sama nabývá a zcizuje aktiva, jichž se financování týká, což vedle administrativní zátěže vede často i k zátěži daňové, když příjmy z těchto převodů nebo ony převody samotné jsou zdaňovány. Druhým důvodem je bezúročnost obchodů islámského bankovnictví. To v praxi znamená, že zisk banky musí být součástí platby za nějakou službu či jiné reálné plnění. Tak se ekvivalent úroku stává součástí cen těchto služeb a jiných plnění, což vede k jiným daňovým souvislostem, než má placení úroku.

Stejně tak se nabízí i dvojí řešení vzniklých problémů. Jednou cestou je změna daňové legislativy, která by nerovnosti odstranila. Postupnou úpravu daňových zákonů v tomto směru lze pozorovat ve Velké Británii. Tamní zákonodárce postupuje tak, že po zjištění dopadů té které daně na vybrané obchody islámského bankovnictví (označované jako alternativní metody financování) charakterizuje, co se myslí alternativní metodou financování a jaké odlišnosti se v případě naplnění této definice z pohledu oné daně ve vztahu k těmto obchodům či jejich částem aplikují.

Druhým možným postupem je změna na straně obchodů, z jejichž odlišností tyto nevýhody pramení. Často by i jen formální změna některých částí obchodu jejich vyšší daňovou (a často i nadbytečnou administrativní) zátěž odstranila. V praxi lze ale pozorovat, že je často na formální stránku obchodů kladen větší důraz než na jejich podstatu. To vede ke schvalování obchodů, které jsou často jen formálně odlišné od konvenčních dluhových obchodů, jinak ale ve všech hlediscích stejných. Osobně si však myslím, že pokud v budoucnu dojde k rozšíření některých obchodů islámského bankovnictví mimo muslimské země, bude to právě pro odlišné pojetí těchto jiných metod financování a formální změny ve strukturách obchodů při zachování jejich podstaty nelze vyloučit. Nutno však dodat, že tímto způsobem jistě nebude možno odstranit všechny negativní daňové souvislosti zkoumaných obchodů.

Výše byla zmíněna i administrativní zátěž, která sice není předmětem této práce, úzce s ním však souvisí a je natolik významná, že je těžko ji opomenout. To, že banka samotná vstupuje jako účastník do obchodů, jichž se financování týká, přináší nutnost se zpravidla vedle hodnocení klienta zabývat i hodnocením rizik spojených s předmětem financování. Tato rizika lze sice v určité míře omezit různými smluvními doložkami, pokud ale mají být zachovány zásady určující pravidla obchodů islámského bankovnictví, banka často další riziko vedle úvěrového rizika spojeného s klientem ponese. Vedle toho bude pak často zatížena dalšími povinnostmi spojenými s evidencí, převody a péčí o aktiva, která v souvislosti s uzavíranými obchody bankou procházejí.

Daňová zátěž je tak jen jedním z problémů, které je třeba v souvislosti s otázkou možnosti a vhodnosti realizace těchto obchodů ve zdejších podmínkách řešit. Již tato problematika sama ale dává tušit, že cesta k odpovědi a ani odpověď sama nebude jednoduchá.

Seznam použitých zdrojů

1. *Islamic finance: law and practice.* 1st ed. pub. Editor Craig R Nethercott, David M Eisenberg. Oxford: Oxford University Press, 2012, 346 s.
2. POTMĚŠIL, Jan. *Šarīʿa: Úvod do islámského práva*. 1. vyd. Praha: Grada, 2012, 219 s.
3. KROPÁČEK, Luboš. *Duchovní cesty islámu*. 5. vyd. Praha: Vyšehrad, 2011, 292 s.
4. LIŠKA, Petr, Štefan ELEK a Karel MAREK. *Bankovní obchody*. Vyd. 1. Praha: Wolters Kluwer, 2014, 214 s.
5. GALOČÍK, Svatopluk a Oto PAIKERT. *DPH 2015: výklad s příklady*. 11. vyd. Praha: Grada Publishing, 2015, 383 s.
6. SHENG, Datuk Seri Panglima Andrew. *IFSB Inaugural Lecture on Financial Policy and Stability: An Institutional Perspective*. IFSB, 2007, 35 s.
7. MIRAKHOR, Abbas. *IFSB 2nd Public Lecture on Financial Policy and Stability: The Recent Crisis: Lessons for Islamic Finance.* IFSB, 2009, 85 s.
8. DAR, Humayon. Lack of Profit Loss Sharing in Islamic Banking: Management and Control Imbalances. *International Journal of Islamic Financial Services*. Vol. 2, issue 2. Dostupné z: http://ierc.sbu.ac.ir/File/Article/LACK%20OF%20PROFIT%20LOSS%20SHARING%20IN%20ISLAMIC%20BANKING_93903.pdf
9. ALSAYYED, Nidal. ALTAWARRUQ: Shariah vs. Practitioners. 2009. Dostupné z: www.academia.edu/4473683/Tawarruq_Theory_vs._Practice
10. AMIN, Mohammed. The new UK tax law on sukuk. *NewHorizon – Global perspective on Islamic banking and insurance.* 2007, issue 166. Dostupné z: www.kantakji.com/media/8018/m173.pdf
11. HOUFEK, Ivan. Trusty v rekodifikaci soukromého práva. *Bulletin advokacie.* 2013, č. 5, s. 70-73.
12. HM Treasury. *UK Sovereign Sukuk PLC's Offering Circular*. 2014. Dostupné z: https://www.gov.uk/government/publications/uk-sovereign-sukuk-plcs-offering-circular
13. DAPHNE, Marciel. Ijara or diminishing musharaka, find the right form of leasing for your firm's assets. *Zawya BusinessPulse.* 2014. Dostupné z: http://businesspulse.qa/en/eqstory/ZAWYA20140616062607/